ACTA DE JUNTA DE ACLARACIONES

LICITACIÓN PÚBLICA NACIONAL MIXTA
No. LO-011L5X002-E12-2019

"MANTENIMIENTO EN PLANTELES CONALEP DE LA CIUDAD DE MÉXICO: AEROPUERTO, AZTAHUACAN, CENTRO MÉXICO-CANADÁ, GUSTAVO A. MADERO I, IZTACALCO I, IZTAPALAPA V, VENUSTIANO CARRANZA I Y VENUSTIANO CARRANZA II"

SALA CONALEP

29 DE OCTUBRE DE 2019 **11:00 HORAS**

En la Sala CONALEP, ubicada en el Edificio "D" primer piso de las Oficinas Nacionales, Calle 16 de Septiembre No. 147 Nte., Col. Lázaro Cárdenas, Metepec, Edo. de México, C.P. 52148, siendo las 11:00 hrs. del día 29 de octubre de 2019, se lleva a cabo el Acto de Junta de Aclaraciones de la Licitación Pública Nacional Mixta **No. LO-011L5X002-E12-2019**, relativa a **"MANTENIMIENTO EN PLANTELES CONALEP DE LA CIUDAD DE MÉXICO: AEROPUERTO, AZTAHUACAN, CENTRO MÉXICO-CANADÁ, GUSTAVO A. MADERO I, IZTACALCO I, IZTAPALAPA V, VENUSTIANO CARRANZA I Y VENUSTIANO CARRANZA II"**, a fin de tratar los asuntos del siguiente:

ORDEN DEL DÍA

1. Presentación de servidores públicos.

2. Lista de asistencia de los licitantes participantes.

3. Lectura de aclaraciones por parte de la convocante.

4. Lectura de preguntas por parte de los licitantes y respuestas por parte de la convocante.

5. Lectura, firma y entrega de copia del acta de la Junta de Aclaraciones.

LICITACIÓN PÚBLICA NACIONAL MIXTA No. LO-011L5X002-E12-2019

ACTA DE JUNTA DE ACLARACIONES

Que se elabora conforme a lo estipulado en los artículos 34 y 35 de la Ley de Obras Públicas y Servicios Relacionados con las Mismas y artículo 39 de su Reglamento.

En la Ciudad de Metepec, siendo las 11:00 horas, del día 29 de octubre de 2019, se reunieron en la Sala CONALEP, ubicada en el Edificio "C" primer piso de las Oficinas Nacionales, Calle 16 de Septiembre No. 147 Nte., Col. Lázaro Cárdenas, Metepec, Edo. de México, C.P. 52148, las personas físicas y/o morales y los servidores públicos cuyos nombres, cargos y firmas aparecen al final de la presente acta.----------

--------Con fundamento en lo establecido en el artículo 35 de la Ley de Obras Públicas y Servicios Relacionados con las Mismas, preside el presente acto Reyna Patricia Salazar Salazar, Coordinadora de Infraestructura y Equipamiento, para realizar la Junta de Aclaraciones correspondiente a la Licitación Pública Nacional Mixta **No. LO-011L5X002-E12-2019, "MANTENIMIENTO EN PLANTELES CONALEP DE LA CIUDAD DE MÉXICO: AEROPUERTO, AZTAHUACAN, CENTRO MÉXICO-CANADÁ, GUSTAVO A. MADERO I, IZTACALCO I, IZTAPALAPA V, VENUSTIANO CARRANZA I Y VENUSTIANO CARRANZA II"**, en este acto se hace constar que de conformidad con lo establecido en el punto 2.3 de la convocatoria de participación y con fundamento en lo señalado en los artículos 31 fracción IX de la Ley de Obras Públicas y Servicios Relacionados con las Mismas y 38 de su Reglamento, las visitas a los sitios de realización de los trabajos, se llevaron a cabo el día 28 de octubre de 2019, a las 09:00 horas en las instalaciones del **plantel Centro México-Canadá**, ubicadas en Calle Macario Gaxiola S/N, Col. San Pedro Xalpa, Alcaldía Azcapotzalco, C.P. 02710, Cdmx., a las 10:00 horas en las instalaciones del **plantel Iztacalco I**, ubicadas en Calz. Ignacio Zaragoza N° 1060, Col. Agrícola Pantitlán, Alcaldía Iztacalco, C.P. 08100, Cdmx., y en el **plantel Iztapalapa V**, ubicado en Ahuehuetes S/N entre Encinos y Pirules, Col. Santa Martha Acatitla, C.P. 09530, Cdmx., a las 12:00 horas, en las instalaciones del **plantel Aztahuacan**, ubicadas en Av. Plan de Ayala N° 395, Col. Ejidos de Santa Maria Aztahuacán, Alcaldía Iztapalapa, C.P. 09500, Cdmx., y en el **plantel Gustavo A. Madero I**, ubicado en Unidad Infonavit El Arbolillo 2, Carretera Tenayuca-Chalma S/N, Col. Cuautepec Barrio Bajo, Alcaldía Gustavo A. Madero, C.P. 07280, Cdmx., a las 13:00 horas en las instalaciones del **plantel Venustiano Carranza II**, ubicadas en Tenochtitlan S/N, Esq. Circunvalacion, Col. Arenal 3ª Sección, Alcaldía Venustiano Carranza, C.P. 15600, Cdmx., a las 15:00 horas en las instalaciones del **plantel Aeropuerto** ubicadas en Av. Acolhuacan S/N Esq. Aztecas, Col. Arenal 3a Sección, Alcaldía Venustiano Carranza, C.P. 15660, Cdmx., y en el **plantel Venustiano Carranza I**, ubicado en Prolongación Yunque N° 33, Col. Artes Gráficas, Alcaldía Venustiano Carranza, C.P. 15830, Cdmx.----------

LICITANTES ASISTENTES

Se encuentran presentes los licitantes cuya denominación social se describe a continuación:

No.	EMPRESA	REPRESENTANTE
1	Jojarsa Bicentenario Construcciones e Ingeniería, S.A. de C.V.	L.A.E. Jesús Yuri Calzada Rodríguez
2	Perla Diana Hernández Echegaray	Ing. Maximino Bueno Gutiérrez
3	Construcciones Duar, S.A. de C.V.	C. Javier Arias Rosales

El CONALEP, por conducto de Reyna Patricia Salazar Salazar, Coordinadora de Infraestructura y Equipamiento, hace del conocimiento de los licitantes las siguientes aclaraciones a los aspectos contenidos en la convocatoria:

1. El Acto de Presentación y Apertura de Proposiciones, dará inicio con estricta puntualidad a la hora fijada en la convocatoria de la licitación. ----------
2. **"EL LICITANTE"** deberá estar enterado de la problemática y situación física existente en el lugar de los trabajos, la cual deberá ser considerara por **"EL LICITANTE"** en su oferta, ya sea en sus indirectos o en los precios unitarios propuestos (según corresponda), ya que posteriormente esto no permitirá reclamaciones que puedan incrementar o modificar sustancialmente la oferta.----------
3. No se permitirán cambios de especificaciones en los conceptos, por lo que deberán ser cotizados todos tal y como lo marca el catálogo o el acta de la presente Junta de Aclaraciones.----------
4. **"EL LICITANTE"** se obliga a cotizar en su oferta precios reales, considerando cualquier posible contratiempo en la contratación de materiales, mano de obra y equipo, por tal motivo, un mal estudio será responsabilidad del contratista y la solución quedará a su cargo y no justificará reclamación.----------
5. Se recuerda a **"LOS LICITANTES"** que de conformidad con el apartado 6.2, inciso "G" de la convocatoria de la licitación, **"EL LICITANTE"** adjudicado deberá comprobar el cumplimiento de sus obligaciones fiscales mediante opinión del Servicio de Administración Tributaria (SAT), prevista en el numeral 2.1.39. de la Resolución de la Miscelánea Fiscal para el 2019, el día siguiente después del Acto de Fallo.----------
6. Se recuerda a **"LOS LICITANTES"** que el superintendente de construcción y el residente propuesto para dirigir la obra relativa a la licitación en curso, deberán ser los que efectivamente se hagan cargo de los trabajos una vez que inicie el periodo de ejecución, toda vez que el no respetar lo establecido en su propuesta, podrá ser considerado como incumplimiento de contrato y por lo tanto rescisión del mismo, lo anterior de conformidad con el apartado 6.5 de la convocatoria de la presente licitación.----------
7. Se les recuerda a **"LOS LICITANTES"** que presentarán su proposición de manera presencial, que deberán integrar dentro de su sobre un cd o memoria USB, conteniendo la propuesta técnica y económica, así como la documentación legal, ya que en caso de no presentarlo será motivo de desechamiento de la misma, de conformidad con el apartado 5.5, fracción VII de la convocatoria a la licitación; es importante señalar que si uno o varios de los archivos presentados en medio digital, no se puedan abrir en el Acto de Presentación y Apertura de Proposiciones, se darán por no presentados y será motivo de desechamiento de la propuesta.----------
8. Se solicita a **"LOS LICITANTES"** que para la presentación de sus propuestas, ya sea de manera presencial o electrónica, utilicen el catálogo en formato excel contenido en los anexos a la presente convocatoria.----------

A continuación, se procedió a verificar en la plataforma del CompraNet, la existencia de preguntas o dudas a la convocatoria, de conformidad con el artículo 35 de la Ley, corroborando que no se recibieron preguntas por parte de las empresas interesadas, se anexa copia de la pantalla de CompraNet.----------
---

Acto seguido, se procedió a dar lectura a las preguntas presentadas por Perla Diana Hernández Echegaray (persona física):

PREGUNTA 1: REFERENTE AL CATALOGO DE CONCEPTOS EN LA HOJA DE CALCULO GUSTAVO A. MADERO I, EN EL RESUMEN DE LA PARTIDA SOLO INDICA 010-EDIFICIO "C" S. SANITARIOS, HIDRONEUMATICO, PERO EN LA HOJA DE CALCULO QUE LE CORRESPONDE AL ANTES MENCIONADO (GAM I) EN LA CELDA 160B APARECE UNA PARTIDA ADICIONAL DE NOMBRE RAMPA DE ACCESO CON 13 CONCEPTOS DE TRABAJO, DE ACUERDO A LO ANTERIOR LA PREGUNTA ES SABER SI DE DEBERÁ DE CONSIDERAR EN EL CATALOGO DE CONCEPTOS DE LA PARTIDA 010-EDIFICIO "C" S. SANITARIOS, HIDRONEUMATICO.
RESPUESTA: Afirmativo, sólo se deberá considerar dicha partida 010-EDIFICIO "C" S. SANITARIOS, para el plantel Gustavo A. Madero I, haciendo caso omiso a los conceptos de la rampa de acceso.

PREGUNTA 2: RESPECTO A LA PARTIDA QUE APARECE EN LA CELDA 160B DE LA HOJA DE CALCULO QUE LE CORRESPONDE A GUSTAVO A. MADERO I – RAMPA DE ACCESO EL CONCEPTO 10072-LEVANTAMIENTO DE PISO DE ADOCRETO; INCLUYE: ACARREOS FUERA DE LA OBRA HASTA TIRADERO AUTORIZADO POR LAS AUTORIDADES DELEGACIONALES, EQUIPO, HERRAMIENTA Y MANO DE OBRA. P.U.O.T. LA CANTIDAD APARECE 0.00, FAVOR DE INDICAR QUE CANTIDAD SE DEBERA CONSIDERAR PARA ESTE TRABAJO.
RESPUESTA: Como ya se indicó en la respuesta a la pregunta anterior, no se considerarán dicho concepto 10072-LEVANTAMIENTO DE PISO DE ADOCRETO.

PREGUNTA 3: REFERENTE AL CATALOGO DE CONCEPTOS DE LA PARTIDA 010-EDIFICIO "C" S. SANITARIOS, HIDRONEUMATICO, EN CONCEPTO 100001-SUMINISTRO Y COLOCACIÓN DE HIDRONEUMÁTICO EVANS O SIMILAR, TANQUE VERTICAL Y HORIZONTAL SEGÚN SE REQUIERE DE ACERO INOXIDABLE CON CAPACIDAD DE 170 LITROS Y BOMBA DE 2HP, INCLUYE: LIMPIEZA, MANÓMETROS, DESMONTAJE Y RETIRO DEL HIDRONEUMÁTICO EXISTENTE, CONSIDERAR 1.50 DE TUBO DE COBRE CON UN DIÁMETRO DE 2" A 1 ½ PULGADAS PARA ENTRADA O SALIDA DE AGUA DE LA BOMBA, CODOS, TEE, TUERCA, UNIÓN, CALIBRACIÓN DEL EQUIPO, SOLDADURA EQUIPO PARA SOLDAR COBRE, CORTES, PRUEBAS, MATERIALES HERRAMIENTA Y MANO DE OBRA, ACARREOS DE LOS MATERIALES A DONDE INDIQUEN LAS AUTORIDADES DEL PLANTEL Y TODO LO QUE SE REQUIERA PARA SU BUEN FUNCIONAMIENTO P.U.T.O..- LA UNIDAD DE MEDIDA INDICA M2 PERO EL TIPO DE TRABAJO SE REFIERE A UNA PZA, HABRA CAMBIO AL RESPECTO.
RESPUESTA: La unidad de medida a considerar para el concepto 10-0001, relativo a SUMINISTRO Y COLOCACIÓN DE HIDRONEUMÁTICO, será pza (pieza), en lugar de M2.

PREGUNTA 4: SE SOLICITA A LA CONVOCANTE PLANOS Y/O ISOMETRICOS RESPECTO A LOS TRABAJOS DONDE REFIERE INSTALACIONES O SALIDAS HIDROSANITARIAS PARA REALIZAR LOS CALCULOS DE MATERIALES DE ACUERDO A EL TRABAJO A REALIZAR O QUE SE MAS ESPECIFICO EL CONCEPTO CUANTAS PZAS DE MATERIAL SE DEBERAN CONSIDERAR.
RESPUESTA: Se anexan a la presente, cinco croquis para servicios sanitarios, en donde se indican las dimensiones de meseta para lavabo, plantas de muebles sanitarios, e isométricos de instalaciones.

PREGUNTA 5: SE LE SOLICITA A LA CONVOCANTE INDICAR EL HORARIO EN QUE SE PODRÁ TRABAJAR TOMANDO EN CUENTA QUE SON PLANTELES ESCOLARES DONDE SE DAN CLASES TODOS LOS DÍAS.
RESPUESTA: De acuerdo al apartado 2.7 CRITERIOS GENERALES PARA LA ELABORACIÓN DE LA PROPOSICIÓN: inciso p), de la convocatoria a la presente licitación, el horario de trabajo será, de 8:00 a 19:00 horas, para los días lunes a viernes, y de 8:00 a 15:00 horas, para los días sábados. Se podrán programar trabajos para los días domingos, y horarios distintos a los anteriores, con previa solicitud del contratista.

PREGUNTA 6: DE ACUERDO A LOS CONCEPTOS DONDE INTERVIENEN ACARREOS QUE REFIEREN FUERA DE LA OBRA DE MATERIAL SOBRANTE HASTA TIRADERO AUTORIZADO POR INSTANCIAS DELEGACIONALES, FAVOR DE INDICAR DONDE SERA EL TIRO AUTORIZADO PARA CONSIDERARLO EN LOS KILOMETROS SUBSECUENTES Y SI SE CUENTA CON LOS PERMISOS PARA EL ACCESO PARA ESTOS TIRADEROS, POR LAS RESTRICCIONES QUE TIENE LA CIUDAD DE MEXICO PARA ESTOS EVENTOS.
RESPUESTA: Corresponde al licitante la investigación del tiradero autorizado por las alcaldías correspondientes a cada plantel; asimismo, el ingreso para dichos tiraderos será tramitado por el licitante adjudicado.

PREGUNTA 7: REFERENTE AL CATALOGO DE CONCEPTOS DE LA HOJA DE CALCULO Venust Carr II DE LA PARTIDA 034- REPARACION DE BARANDAL EDIFICIO "D" DEL CONCEPTO 340001- REHABILITACIÓN DE BARANDAL, A BASE DE REPOSICIÓN DE TRAMOS DAÑADOS EN POSTES DE REFUERZO DE PERFIL TUBULAR DE 76x38mm (3" x 1 ½") CAL. 14 (R-300); INCLUYE: CORTES, PREPARACIÓN DE LA SUPERFICIE A UNIR, SOLDADURA A CORDON CORRIDO, ESMERILADO, DETALLADO, ANCLAJES Y TODO LO NECESARIO PARA SU CORRECTA FIJACIÓN, APLICACIÓN DE PIMEX WASH RIMER ANTICORROSIVO, RESANES, LIMPIEZA, ACARREOS, RETIRO DE MATERIAL SOBRANTE FUERA DE LA OBRA HASTA SITIO DE TIRO AUTORIZADO, ANDAMIOS, EQUIPO, MATERIAL, HERRAMIENTA Y MANO DE OBRA. P.U.O.T., - SE SOLICITA A LA COVOCANTE NOS INDIQUE LA ALTURA DE LOS POSTES Y SU SEPARACION ENTRE CADA UNO DEL BARANDAL EN MENCION.
RESPUESTA: Se anexa a la presente acta croquis de refuerzo de barandales, con las dimensiones solicitadas.

Atendiendo a las características, complejidad y magnitud de los trabajos a realizar, se les informa a todos los licitantes, que ésta es la única Junta de Aclaraciones. ----------

Se informa que de conformidad con lo indicado en los artículos 34 y 35 de la Ley, las modificaciones efectuadas a la convocatoria, deberán ser consideradas por los licitantes para la elaboración de su proposición. ----------

Se hace constar que al término de la Junta de Aclaraciones, se entrega copia de la presente acta a los participantes presentes y se pone a disposición de los ausente en las oficinas de la convocante y en la página de CompraNet.----------

No habiendo más asuntos que tratar, se da por terminada la presente Junta de Aclaraciones, siendo las 13:45 horas del mismo día de su inicio, firmando al margen y al calce quienes en ella intervinieron. ----------

REPRESENTANTES DEL CONALEP

CARGO	NOMBRE	FIRMA
REPRESENTANTES DE LA DIRECCIÓN DE INFRAESTRUCTURA Y AQUISICIONES	REYNA PATRICIA SALAZAR SALAZAR	
	JOSÍAS IGNACIO GONZÁLEZ GONZÁLEZ	
REPRESENTANTE DE LA DIRECCIÓN DE ADMINISTRACIÓN FINANCIERA	JONATHAN DANTE ZAVALA HERNÁNDEZ	
REPRESENTANTES DEL ÓRGANO INTERNO DE CONTROL EN EL CONALEP	CARLOS DÍAZ CASTILLO	
REPRESENTANTE DE LA DIRECCIÓN CORPORATIVA DE ASUNTOS JURÍDICOS	PATRICIA VANESA MENDIETA PASTRANA	
REPRESENTANTE DE LA UNIDAD DE OPERACIÓN DESCONCENTRADA PARA LA CIUDAD DE MÉXICO	JORGE LUIS ESQUIVEL ROMERO	

LICITANTES

EMPRESA	REPRESENTANTE	FIRMA
JOJARSA BICENTENARIO CONSTRUCCIONES E INGENIEIRÍA, S.A DE C.V.	L.A.E. JESÚS YURI CALZADA RODRÍGUEZ	
PERLA DIANA HERNÁNDEZ ECHEGARAY	ING. MAXIMINO BUENO GUTIÉRREZ	
CONSTRUCCIONES DUAR, S.A. DE C.V.	C. JAVIER ARIAS ROSALES	P.A

EDUCACIÓN
SECRETARÍA DE EDUCACIÓN PÚBLICA

conalep

SECRETARIA DE ADMINISTRACIÓN
DIRECCIÓN DE INFRAESTRUCTURA Y ADQUISICIONES
COORDINACIÓN DE INFRAESTRUCTURA Y EQUIPAMIENTO

LICITACIÓN PÚBLICA NACIONAL MIXTA
No. LO-011L5X002-E12-2019

"MANTENIMIENTO A PLANTELES CONALEP DE LA CIUDAD DE MÉXICO: AEROPUERTO, AZTAHUACAN, CENTRO MÉXICO-CANADÁ, GUSTAVO A. MADERO I, IZTACALCO I, IZTAPALAPA V, VENUSTIANO CARRANZA I Y VENUSTIANO CARRANZA II"

ACTO DE JUNTA DE ACLARACIONES

REGISTRO DE PARTICIPANTES
29 DE OCTUBRE DE 2019-11:00 HRS.

NOMBRE DEL LICITANTE	NOMBRE DEL REPRESENTANTE EN LA JUNTA DE ACLARACIONES	HORA DE LLEGADA	FIRMA	RÚBRICA
Ing. Jorge Arturo Sarabia Baéz	LAE Jesús Yair Galzada Rodríguez	10:54		
Perla Diana Hernández Echeverría.	Ing. Maximino Bueno Gutiérrez	10:54		
Construcciones DVDR.sadecv.	Javier Arias Rosales	10:58		

Nueva pestaña | Procedimiento : 976273 - MANT

compranet.hacienda.gob.mx/esop/mdl/message/receivedMessage.do?reset=true&_ncp=1572368734097.900-3

CompraNet

SHCP SECRETARÍA DE HACIENDA

Volver a la Lista

Publicación DOF | Duplicar Procedimiento | ...

Procedimiento : 976273 - MANTENIMIENTO A PLANTELES CONALEP DE LA CIUDA DE MÉXICO (FRENTE I)

Vigente

Expediente :**2001388** - MANTENIMIENTO A PLANTELES CONALEP DE LA CIUDAD DE MÉXICO (FRENTE I)

Fecha y hora de apertura de proposiciones: 05/11/2019 09:30:00 AM

Administración del Procedimiento | **Monitoreo de Licitantes** | **Grupo de Evaluación** | **Fallo** | Mensajes Unidad Compradora / Licitantes

Crear Mensaje | Mensajes Recibidos | Mensajes Enviados | Borrador de Mensajes | Mensajes Adjuntados

Crear Elemento ...

Introduzca Filtro (escriba para iniciar la búsqueda)

No se han encontrado Mensajes

2019. Subir

Escribe aquí para buscar

ESP 11:05 a. m. 29/10/2019

ALZADO LATERAL

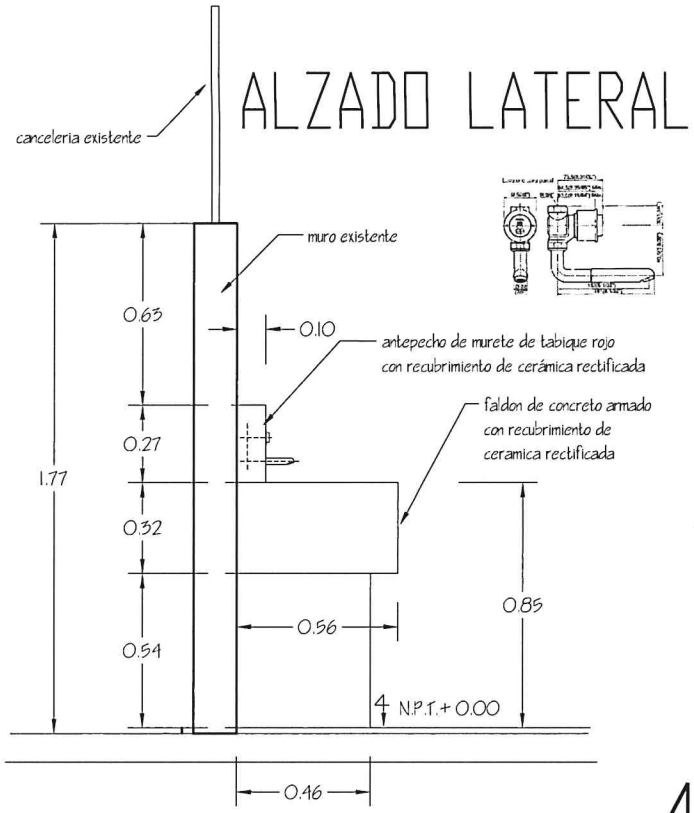

CORTE LONGITUDINAL

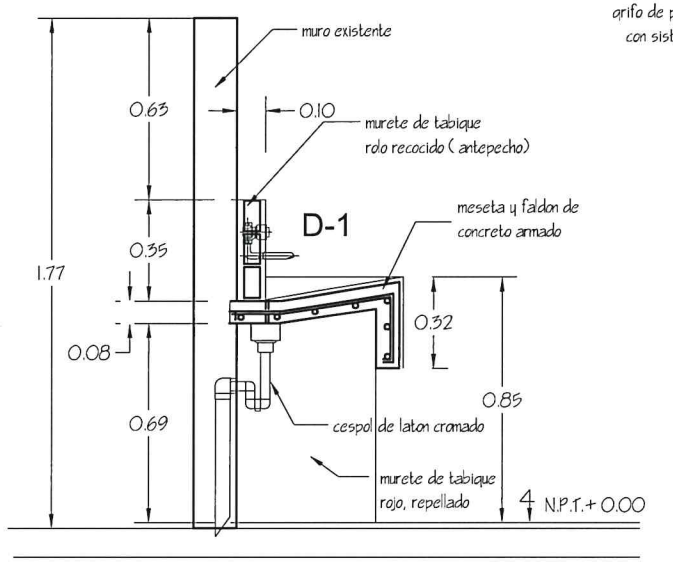

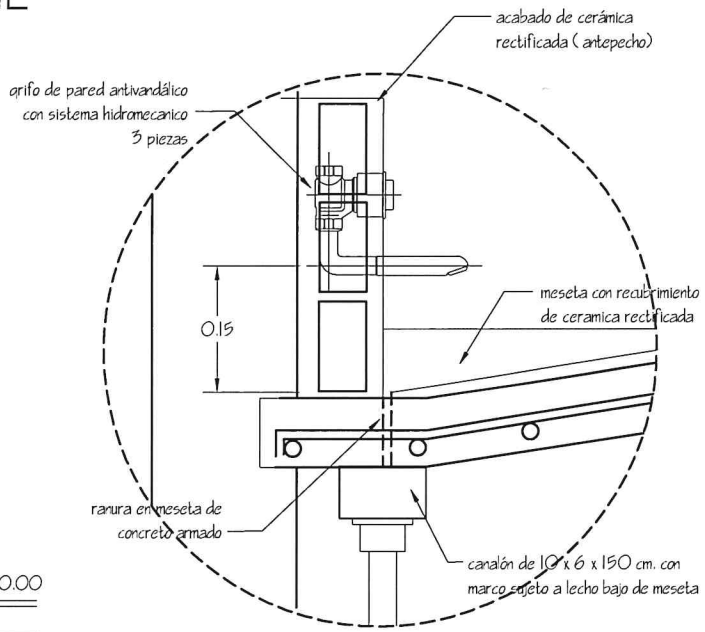

DETALLE 1

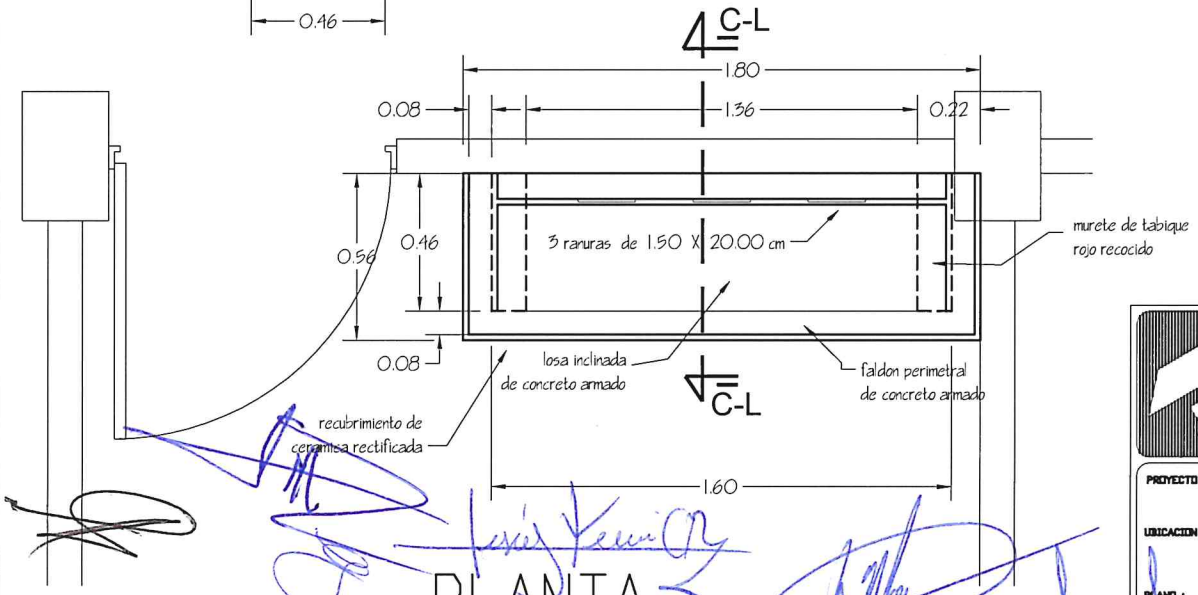

PLANTA

conalep
coleqio nacional de educacion profesional tecnica

direccion de infraestructura y adquisiciones
M.A.E.E. JOSE LUIS IZQUIERDO GONZALEZ

PROYECTO: MESETA PARA LAVABOS	CLAVE	COORDINACION DE CONSTRUCCION DE INMUEBLES ING. CLAUDIA GUEVARA INFANZON	
UBICACION: SERVICIOS SANITARIOS		DEPARTAMENTO DE PROYECTOS	
PLANO: TIPO BAÑOS III	FECHA Mayo '13 / ESCALA	JEFE DE DEPARTAMENTO ARQ. M. S. P.	JEFE DE SECCION
	MODULO	PROYECTO ARQ. E.J.G.	DIBUJO ARQ. E.J.G. / REVISO

3

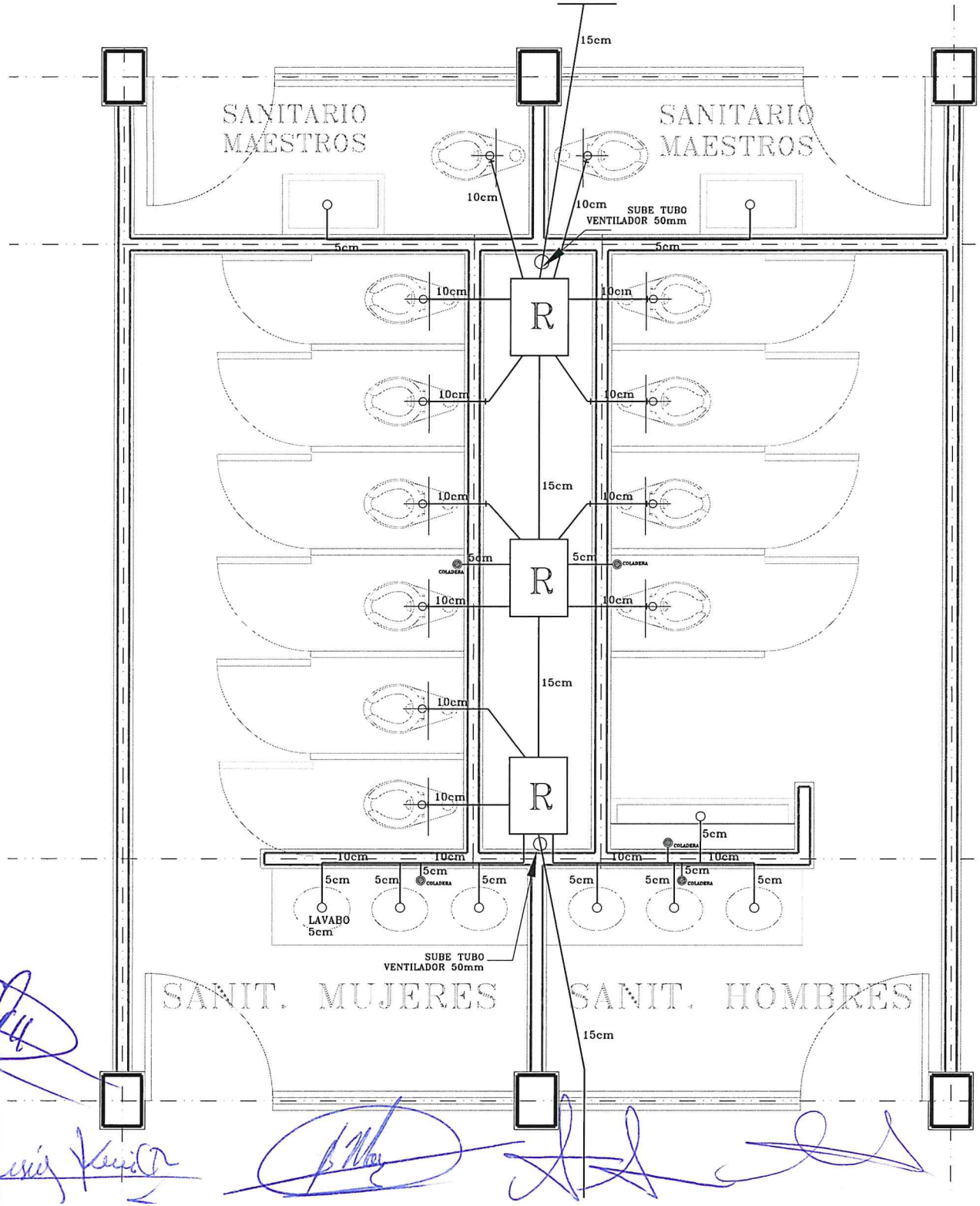
SANITARIO MAESTROS
SANITARIO MAESTROS
15cm
10cm
10cm
SUBE TUBO VENTILADOR 50mm
5cm
5cm
10cm
10cm
R
10cm
10cm
10cm
10cm
15cm
5cm
5cm
COLADERA
COLADERA
R
10cm
10cm
15cm
10cm
R
10cm
5cm
COLADERA
10cm
10cm
10cm
10cm
5cm
5cm
5cm
COLADERA
5cm
5cm
5cm
COLADERA
5cm
LAVABO 5cm
SUBE TUBO VENTILADOR 50mm
SANIT. MUJERES
SANIT. HOMBRES
15cm

3

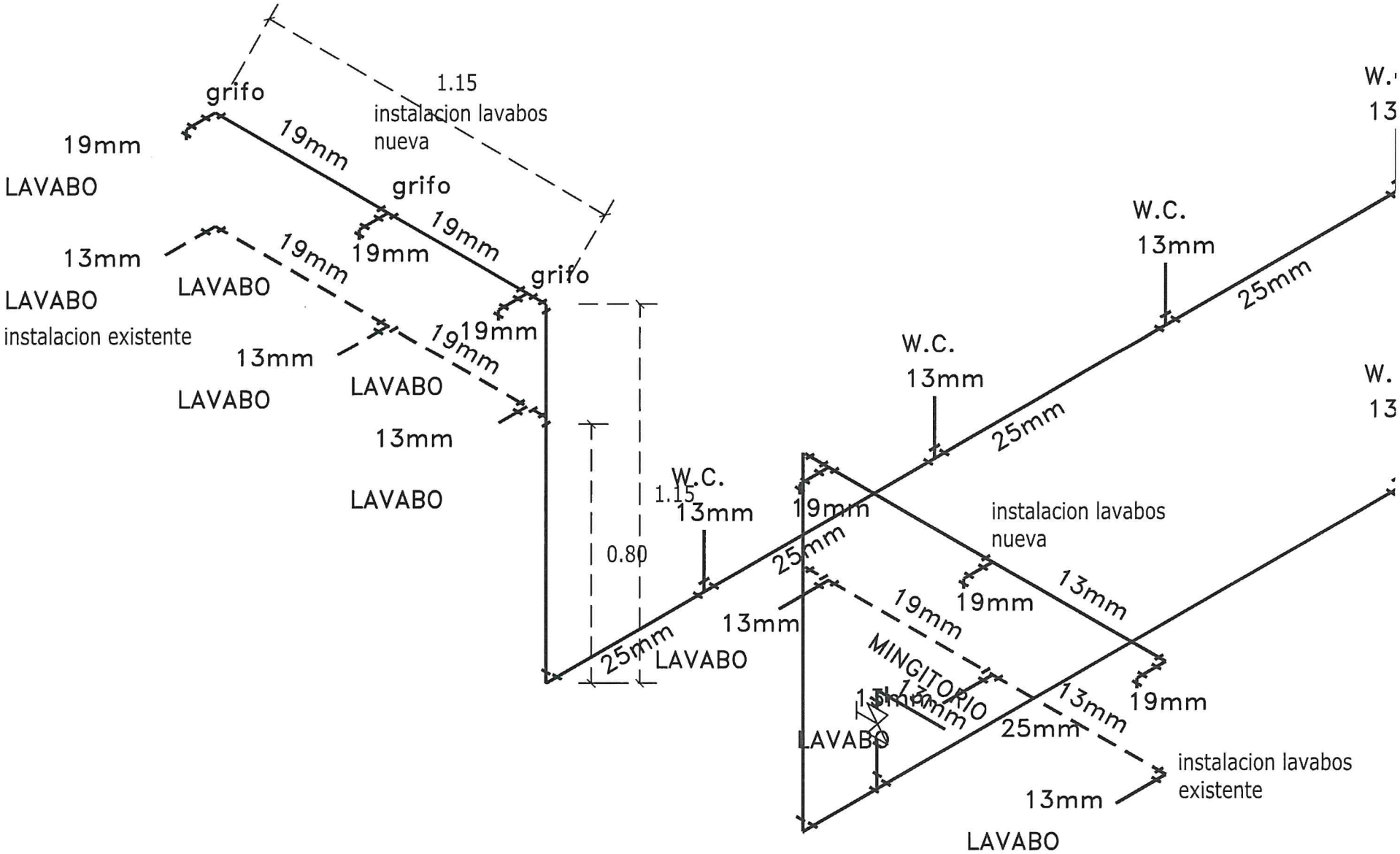
grifo
1.15
instalacion lavabos
nueva
19mm
19mm
LAVABO
grifo
19mm
19mm
13mm
LAVABO
LAVABO
19mm
grifo
instalacion existente
19mm
13mm
19mm
LAVABO
LAVABO
13mm
LAVABO
W.C.
13mm
W.C.
13mm
W.C.
13mm
25mm
25mm
1.15
0.80
25mm
LAVABO
19mm
instalacion lavabos
nueva
25mm
19mm
13mm
13mm
19mm
MINGITORIO
13mm
13mm
19mm
25mm
LAVABO
instalacion lavabos
existente
13mm
LAVABO

3

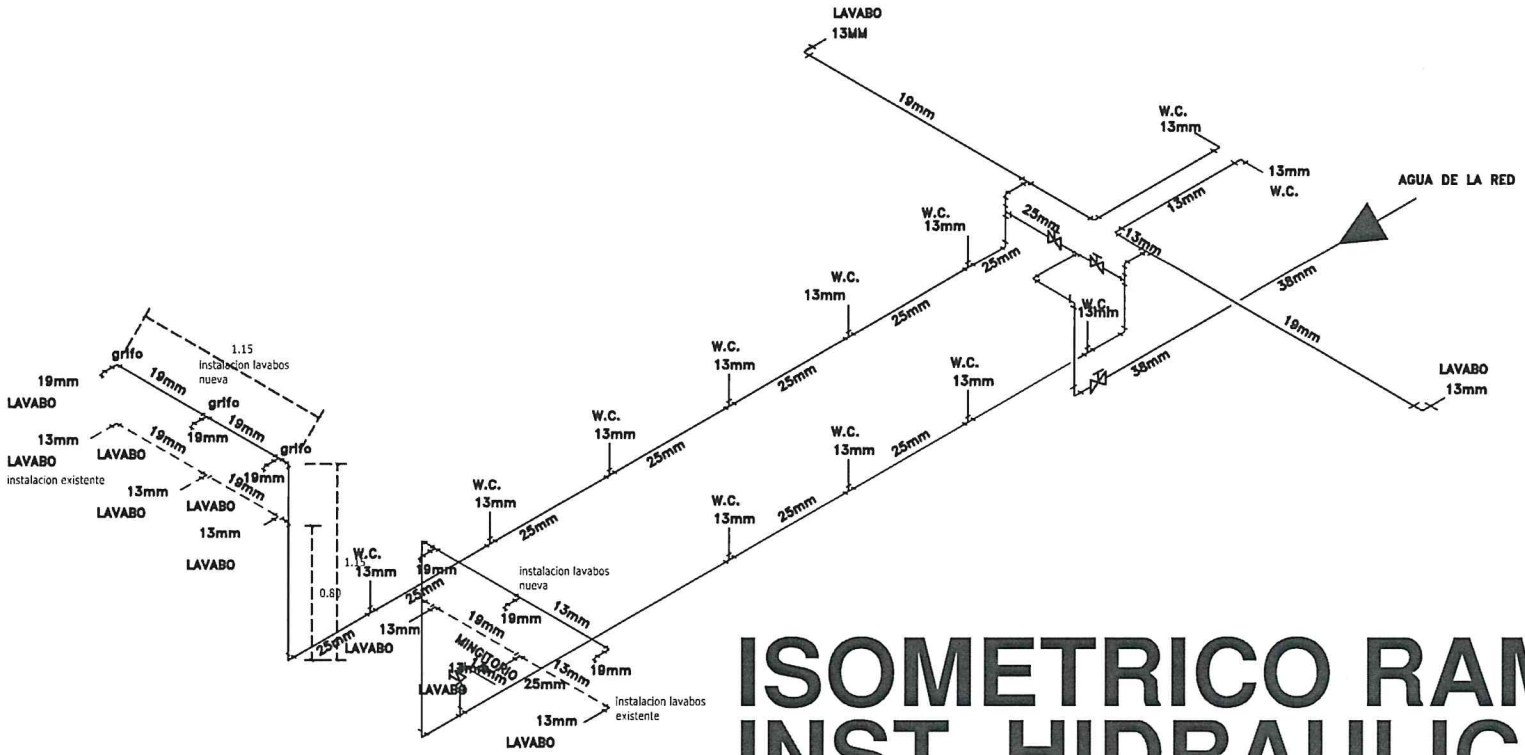

ISOMETRICO RAMALEO
INST. HIDRAULICA

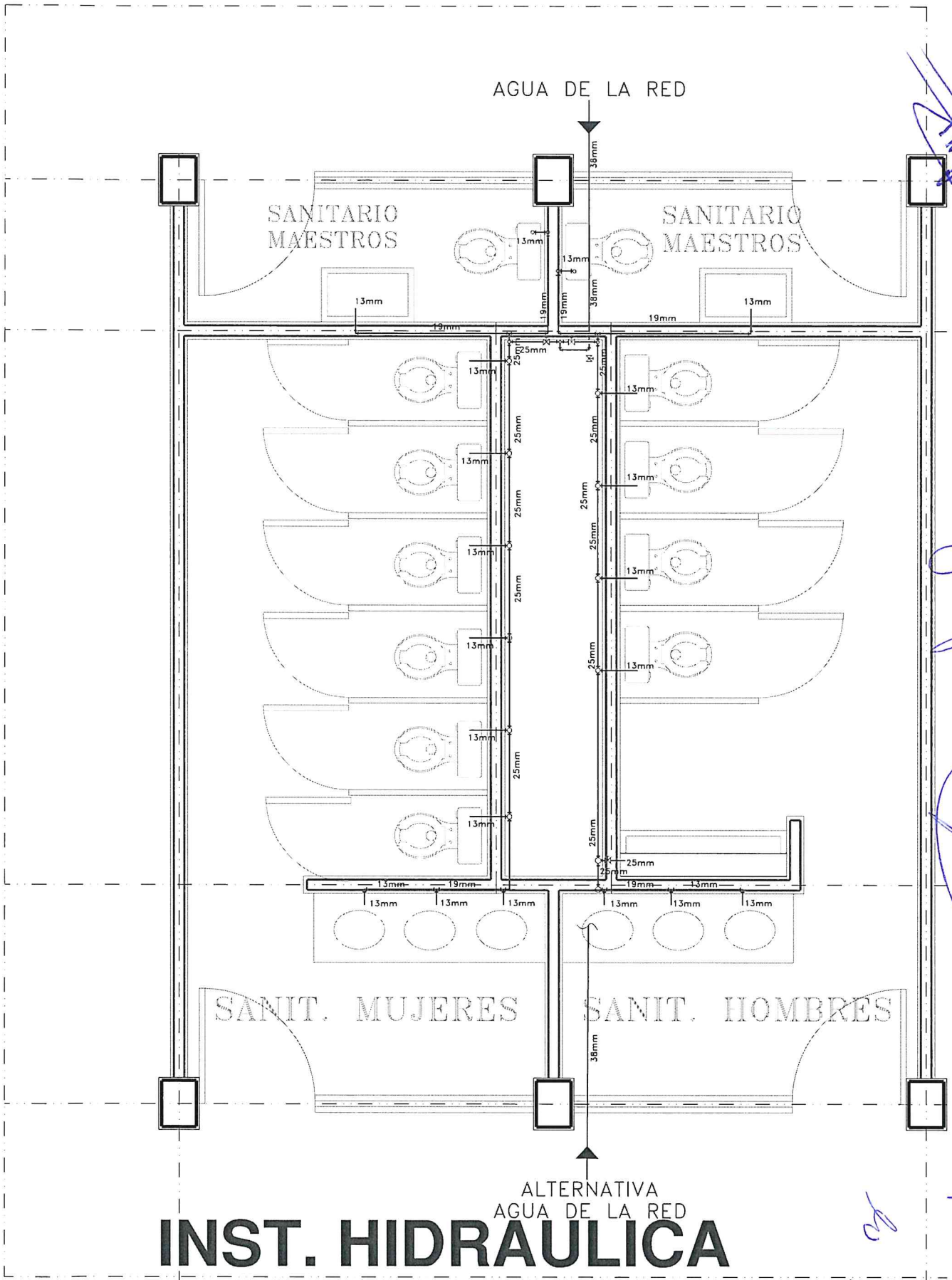

INST. HIDRAULICA

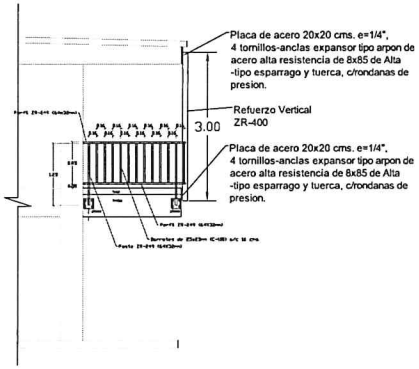

VISTA LATERAL EDIFICIO
BARANDAL METALICO

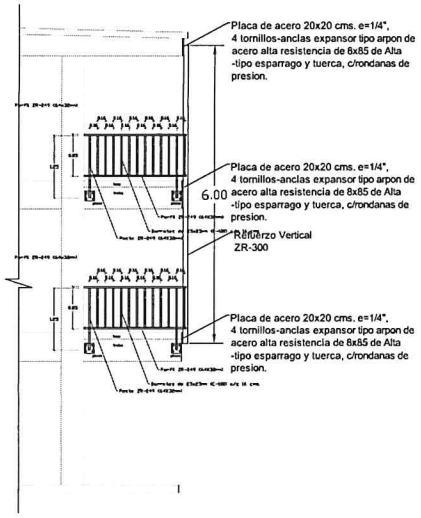

VISTA LATERAL EDIFICIO
BARANDAL METALICO

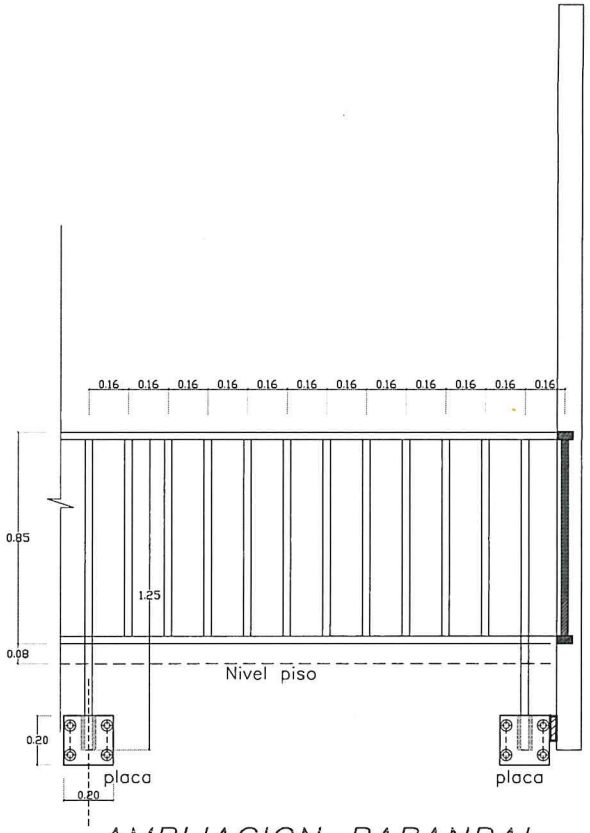

AMPLIACION BARANDAL

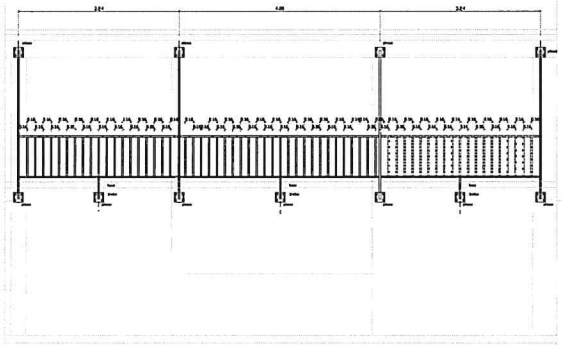

ALZADO BARANDAL METALICO
PERFIL TUBULAR

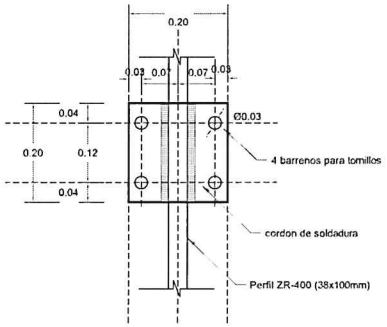

DETALLE DE CONEXION PLACA CON
PERFIL DE REFUERZO ZR-400

REFUERZO DE BARANDALES

conalep

CLAVE 230

PLANTA DE CONJUNTO

DIRECCION DE INFRAESTRUCTURA Y EQUIPO

3